TIPO:ER45-05/C

Grado de protección: IP00
Clase térmica: B (130ºC)
Duración ciclo referencia: 3 minutos
Carrera nominal "s": 5 mm
Incremento de temperatura "ΔV_{31}": 70ºC
Trabajo: Tirando/Empujando
Resorte de retorno incorporado: SI

Modelo con cables:

Referencia:
ER45-05/CC--V ED--%

Factor de marcha ED(%)	100	40	25	15	5
Consumo a 20ºC (W)	12	30	48	80	240
Fuerza mínima (N)	0,1	6,3	10,6	14, 4	35
Tiempo máx. excitación(s)	∞	60	38	23	8
Peso del núcleo móvil (g)	59				
Peso del electroimán (g)	285				

Factor de marcha ED(%)	Tensiones normalizadas									Tensiones bajo demanda			
	VDC							VAC		VDC		VAC	
	6	12	24	48	100	125	205	110	230	Min	Max	Min	Max
100%	o	o	o	o	o	o	o	o	o	5	230	34	230
40%	x	o	o	o	o	o	o	o	o	7	230	86	230
25%	x	o	o	o	o	o	o	x	o	9	230	136	230
15%	x	o	o	o	o	o	o	x	o	11	230	230	230
5%	x	x	o	o	o	o	o	x	x	16	230	x	x

Leyenda: o = Disponible ; x = No disponible

1)Tensión bajo demanda:
Se puede fabricar a cualquier tensión dentro del rango límitado por las tensiones mínimas y máximas.
2)Para alimentar en alterna el electroimán lleva un rectificador incorporado en el propio bobinado.
3)Los factores de marcha descritos en la tabla son los normalizados, se puede fabricar a cualquier factor de marcha intermedio.
4)Para cualquier variación sobre el montaje de serie consultar.
5)Existe la posibilidad de sustituir los terminales por cables de alimentación.
6) Se recomienda puesta a tierra si las partes metálicas son accesibles.

Electroimán representado bajo tensión

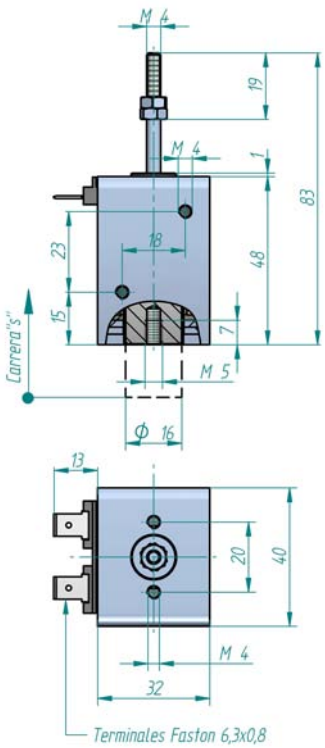

Curva Fuerza-carrera

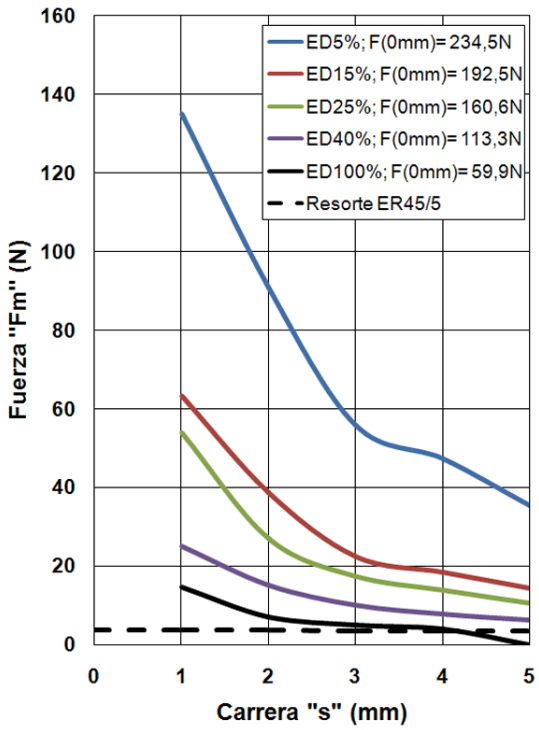

Cálculo de la fuerza útil: ver documentos 1.1 y 2.0

Denominación para pedido: *ER45-05/C --V ED---%* - Posición montaje - Resorte

Ejemplo: Tensión nominal:24Vdc Factor de marcha: ED100%: Posición montaje A: Con resorte : *ER45-05/C 24Vdc ED100% A RS*
Tensión nominal:12Vdc Factor de marcha: ED15%: Posición montaje C: Sin resorte : *ER45-05/C 12Vdc ED15% C RN*

Para fijación y posiciones (A,B,C,D) del electroimán : ver documento 2.0; Resorte si: RS; **Resorte no:**RN

NAFSA, se reserva toda posibilidad de modificación

Electroimanes de accionamiento NAFSA S.L. -(www.nafsa.es) -Tfno: +34 94 453 10 61-Fax: +34 94 625 01 51 -E-mail: elec@nafsa.es